REGIONE EMILIA-ROMAGNA
PROVINCIA DI RAVENNA
COMUNE DI FAENZA

PIANO PARTICOLAREGGIATO di iniziativa privata relativo alla scheda di PRG n. 174 AREA COLOMBARINA - SUB COMPARTO B2

Data: NOVEMBRE 2021

Scala: 1:20

Ubicazione: Via Piero della Francesca
Dati catastali: Fogli 84 e 115
Pratiche edilizie precedenti:

Elaborato

RETI DI FOGNATURA - PARTICOLARI

tavola numero **24**

Progettisti:

PROGETTAZIONE ARCHITETTONICA

ABA
Arch. Alessandro Bucci
n. iscrizione 253
Ordine Architetti Ravenna
via Severoli n.18 _ 48018 Faenza (RA)
Tel +39 0546 29237 Fax +39 0546 29261
segreteriatecnica@alessandrobucciarchitetti.it

Arch. Paola Pagani
Studio tecnico geom. Cavina-Montevecchi
corso Matteotti n.27 _ 48018 Faenza (RA)
Tel +39 0546 28197 Fax +39 0546 680247
info@studiocavina.191.it

PROGETTAZIONE RETE IDRICA/GAS E ILL. PUBBLICA

energia
Per. Ind. Cristian Fabbri
Per. Ind. Giuliano Rambelli
Studio Associato Energia
viale Marconi n.30/3 _ 48018 Faenza (RA)
Tel +39 0546 668163 Fax +39 0546 686301
energia@energia.ra.it

PROGETTAZIONE RETI FOGNARIE E LAMINAZIONE
Ing. Paolo Ruggeri

PROGETTAZIONE ACUSTICA E AMBIENTALE
Ing. Franca Conti

PROGETTAZIONE GEOLOGICA
Dott. Geol. Marabini Stefano

STUDIO DEL TRAFFICO
Ing. Simona Longhi

Proprietà e committente
Gea srl
via del Rio n.400
47522 Cesena (FC)

Firma dei tecnici ognuno per le proprie competenze

FIGURA 2

TUBI DI P.V.C. PER CONDOTTE DI SCARICO INTERRATO

colore rosso mattone ral 8023 marcato IIP

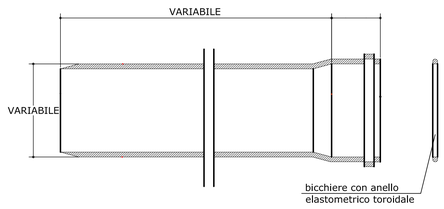

SECONDO NORME UNI EN 1401-1

DIAMETRO mm	160	200	250	315	400	500	630
Tipo SN 8 S=spess. mm	4.7	5.9	7.3	9.2	11.7	14.6	18.4

TUBI IN CLS VIBROCOPRESSO AD ALTA RESISTENZA E SEZIONE CIRCOLARE CON GIUNTO A BICCHIERE, BASE D'APPOGGIO PIANA E ANELLO DI TENUTA IN GOMMA

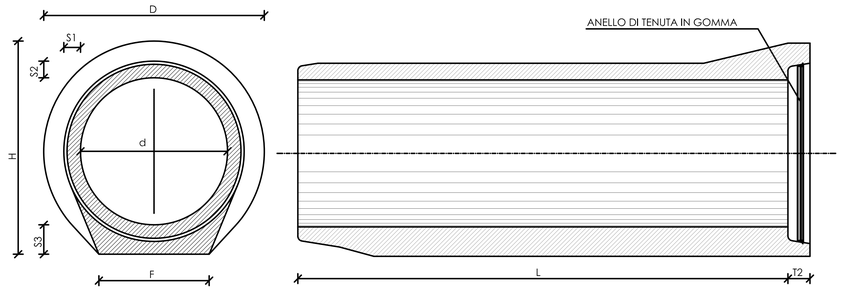

CARATTERISTICHE GEOMETRICHE											
d mm.	S1 mm.	S2 mm.	S3 mm.	F mm.	T2 mm.	PESO kg./ml.	D mm.	H mm.	L cm.	AREA INT. cmq.
400	52	62	100	320	80	300	630	630	200	1300
500	60	78	115	400	85	400	770	770	200	2000
600	70	90	120	450	90	550	895	895	200	2800
800	90	110	150	550	90	850	1120	1120	200	5000
1000	120	150	175	650	90	1350	1435	1400	200	7900
1200	125	165	230	800	100	1950	1680	1680	200	11300

Vanno usati manufatti prefabbricati turbovibrocompressi autoportanti conformi alla norma UNI EN 1916 classe 2 e 3 in elementi di lunghezza minima pari a 2 metri, in calcestruzzo ad alta resistenza ai solfati base di appoggio piana, giunzione a bicchiere con interposizione di un anello di gomma sintetica con durezza di 40 ± 5° IRHD conforme alle norme UNI EN 681.1, per la tenuta idraulica incorporata nel giunto. Devono avere uno spessore tale da resistere ai carichi dovuti al rinterro ed ai sovraccarichi stradali di prima categoria alla profondità di progetto: in tal senso devono rispettare le norme DIN 4032 e devono essere conformi ai requisiti previsti dalle norme UNI vigenti.
I giunti sono ad incastro a bicchiere ed anello di tenuta in gomma sintetica (con anello di tenuta in conformità con la norma italiana UNI 4920). L'anello deve essere protetto da un collare di polistirolo da levarsi al momento della giunzione tra le tubazioni, previa applicazione sul maschio di apposito lubrificante.

N.B.: LE DIMENSIONI STRUTTURALI DELL'ELEMENTO SONO INDICATIVE

FIGURA 4

PARTICOLARE POSA IN OPERA TUBAZIONI IN CEMENTO IN SEDE STRADALE ED IN TERRENO VEGETALE PER H>1.00

MISURE (cm)	DIAMETRI NOMINALI					
Ø mm	300	400	500	600	800	1000
A (min)	70	80	90	100	120	140
B	VARIABILE					
C	VARIABILE (min. 100 cm.)					
D	*	*	*	*	*	*
E	*	*	*	*	*	*
F	15	15	15	15	15	15
G	15	15	15	15	15	15
H	10	10	11.5	12	15	17.5
I	4.8	6.2	7.8	9	11	15
L	*	*	*	*	*	*

* COME SOVRA STRUTTURA STRADALE

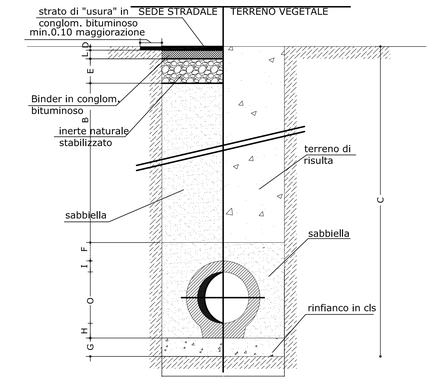

FIGURA 10

POZZETTO PREFABBRICATO CIRCOLARE

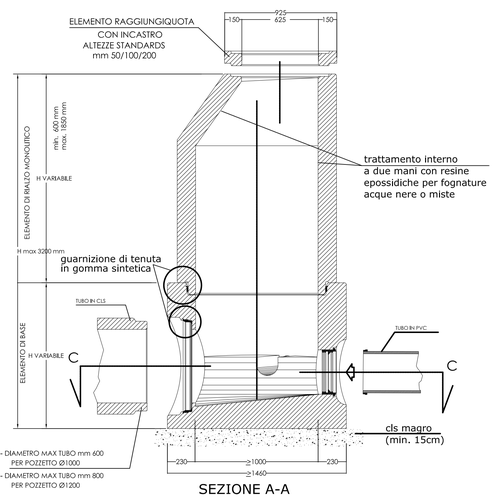

SEZIONE A-A

- Controllare tenuta idraulica pozzetti, compresivi di innesti principali ed eventuali allacci.
  Il collaudo ha esito positivo se in 30 min. l'acqua aggiunta è inferiore a 0.40l/mq. sup. bagnata Interna..

- per altezze ridotte sostituire l'elemento di rialzo con soletta circolare con passo d'uomo (fig. 11);
- per altezze elevate aggiungere elemento di rialzo circolare pari all'elemento di base (fig. 11);
- fino alla profondità del pozzetto di 4.0 m non vanno previste scale a pioli;
- oltre la profondità del pozzetto di 4.0 m saranno installate scale a pioli in acciaio inossidabile.

FIGURA 11

POZZETTO PREFABBRICATO CIRCOLARE

ELEMENTI OPZIONALI

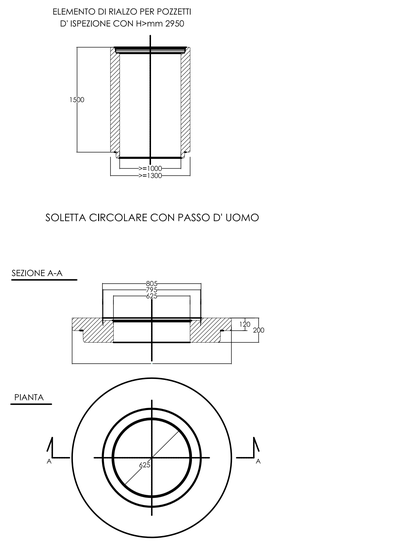

FIGURA 12

DISPOSITIVO DI CHIUSURA CON COPERCHIO TONDO

Passaggio Ø >_60 cm

SECONDO NORMA UNI EN 124 - CLASSE D 400

MATERIALE: GHISA SFEROIDALE QUALITA' EN-GJS-500-7 UNI EN 1563

Sez. A-A

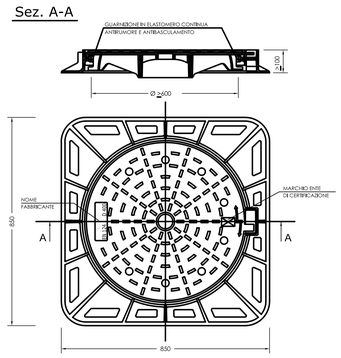

DICITURA AGGIUNTIVA DA RIPORTARE SUL COPERCHIO

FOGNATURA NERA	≥33mm
FOGNATURA BIANCA	≥33mm

Il lottizzante dovrà presentare:
- La certificazione di qualità dell'azienda produttrice secondo UNI EN ISO 9001 da parte di istituto o ente competente, conformemente a UNI CEI EN 45012;
- La certificazione di conformità alla norma (UNI EN 124) dei prodotti da parte di istituto o ente competente secondo UNI CEI EN 45011;

FIGURA 15

Caditoia stradale griglia concava

per fognatura con immmissione in collettore acque miste

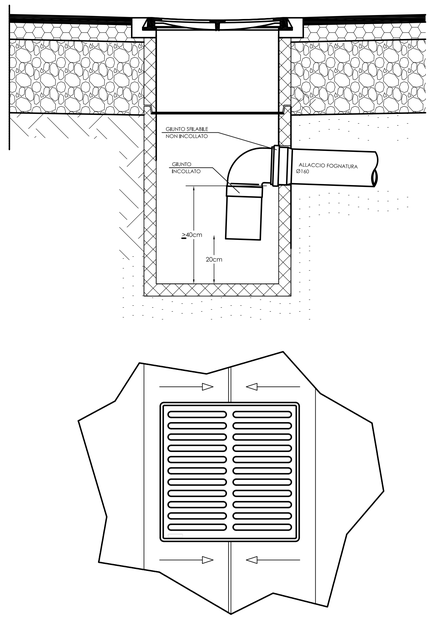

FIGURA 3

PARTICOLARE POSA IN OPERA TUBAZIONI IN P.V.C. PER RICOPRIMENTO>100 IN SEDE STRADALE ED IN TERRENO VEGETALE

MISURE (cm)	DIAMETRI NOMINALI					
Ø mm	200	250	315	400	500	630
A (min)	70	80	80	100	120	140
B	*	*	*	*	*	*
C	VARIABILE (min. 100 cm.)					
D	*	*	*	*	*	*
E	*	*	*	*	*	*
F	15	15	15	15	15	15
G	15	15	15	15	15	15

* COME SOVRA STRUTTURA STRADALE

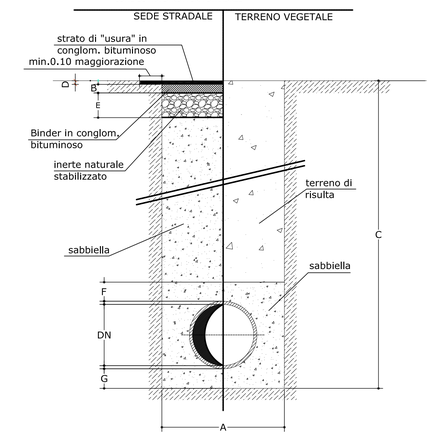

PARTICOLARE ALLACCIO FOGNATURE BIANCHE IN PROPRIETA' PRIVATA

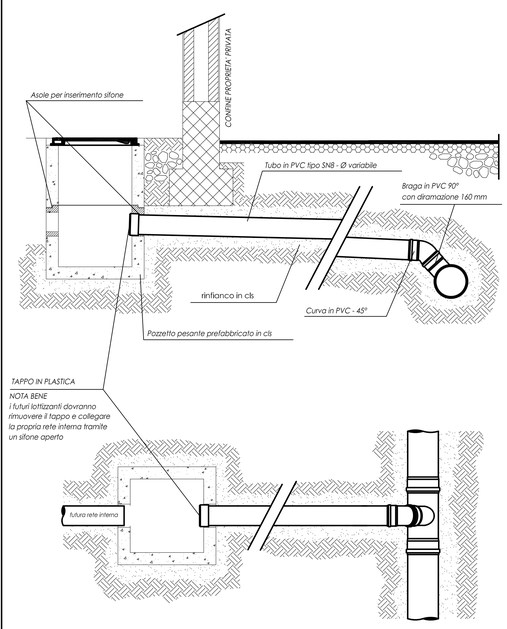

PARTICOLARE ALLACCIO FOGNATURE NERE IN PROPRIETA' PRIVATA

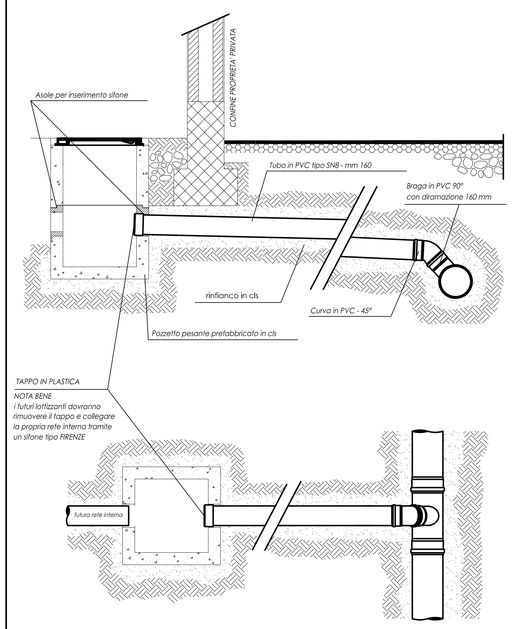

TUBI DI DRENAGGIO

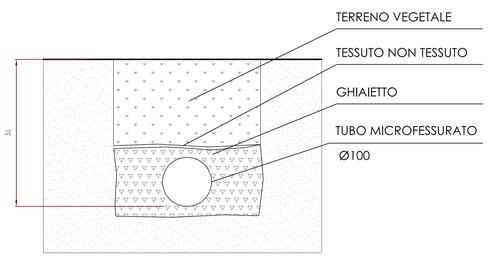

FIGURA 14

CADITOIA CON GRIGLIA CONCAVA

SECONDO NORMA UNI EN 124 - CLASSE C 250

MATERIALE: GHISA SFEROIDALE QUALITA' EN-GJS-500-7 UNI EN 1563

Sez. A-A

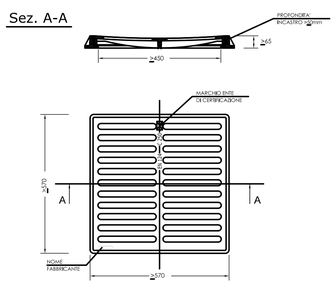

- Superficie di scarico >1000 cmq
- Fessure orientate a 90° rispetto alla direzione del traffico.

Il lottizzante dovrà presentare:
- La certificazione di qualità dell'azienda produttrice secondo UNI EN ISO 9001 da parte di istituto o ente competente, conformemente a UNI CEI EN 45012;
- La certificazione di conformità alla norma (UNI EN 124) dei prodotti da parte di istituto o ente competente secondo UNI CEI EN 45011;
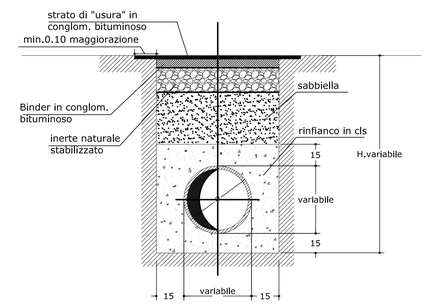
PARTICOLARE POSA IN OPERA TUBAZIONI IN P.V.C. CON RINFIANCO IN CLS PER POSE SUPERFICIALI